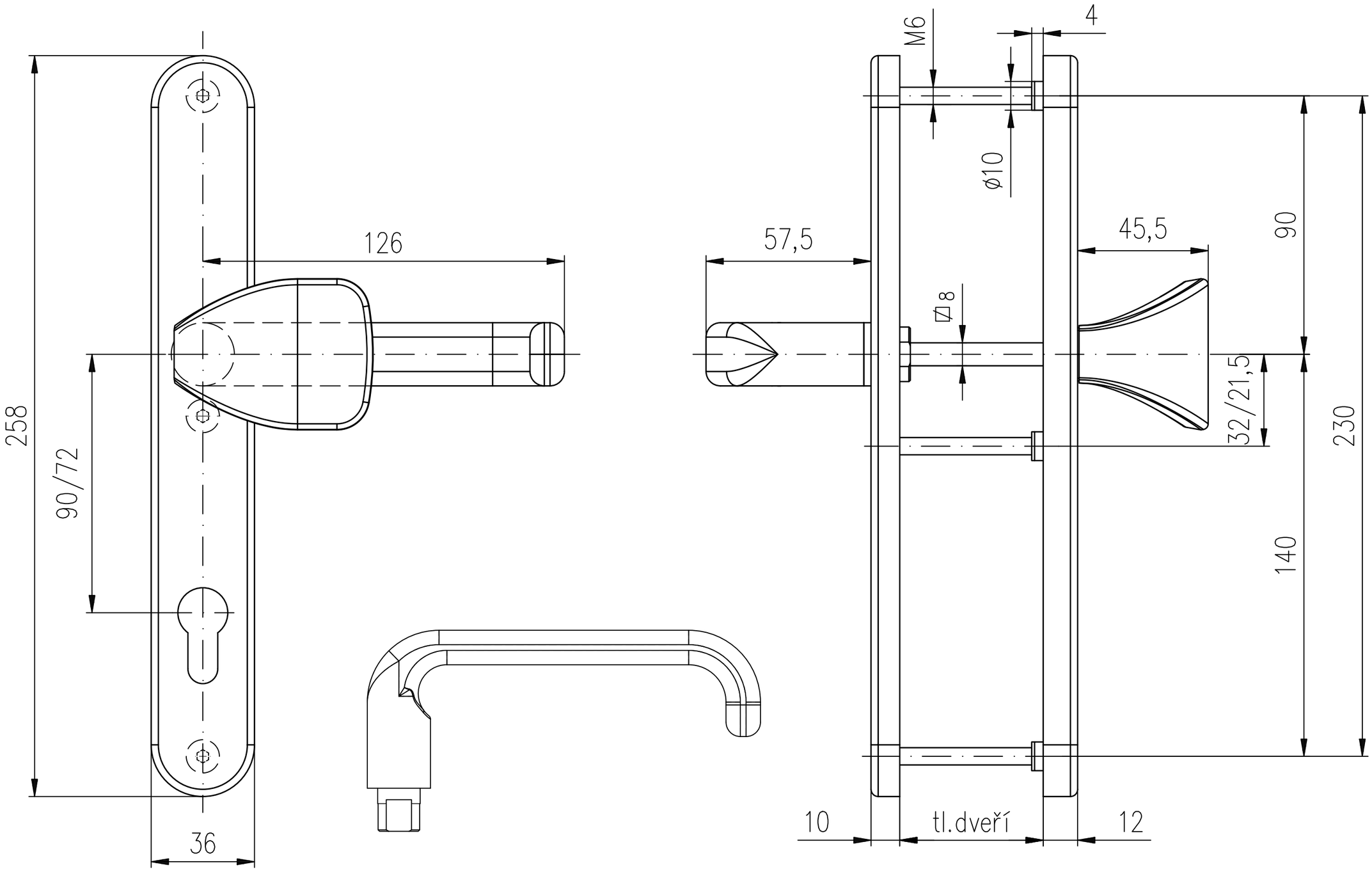BK 802 GRANDE